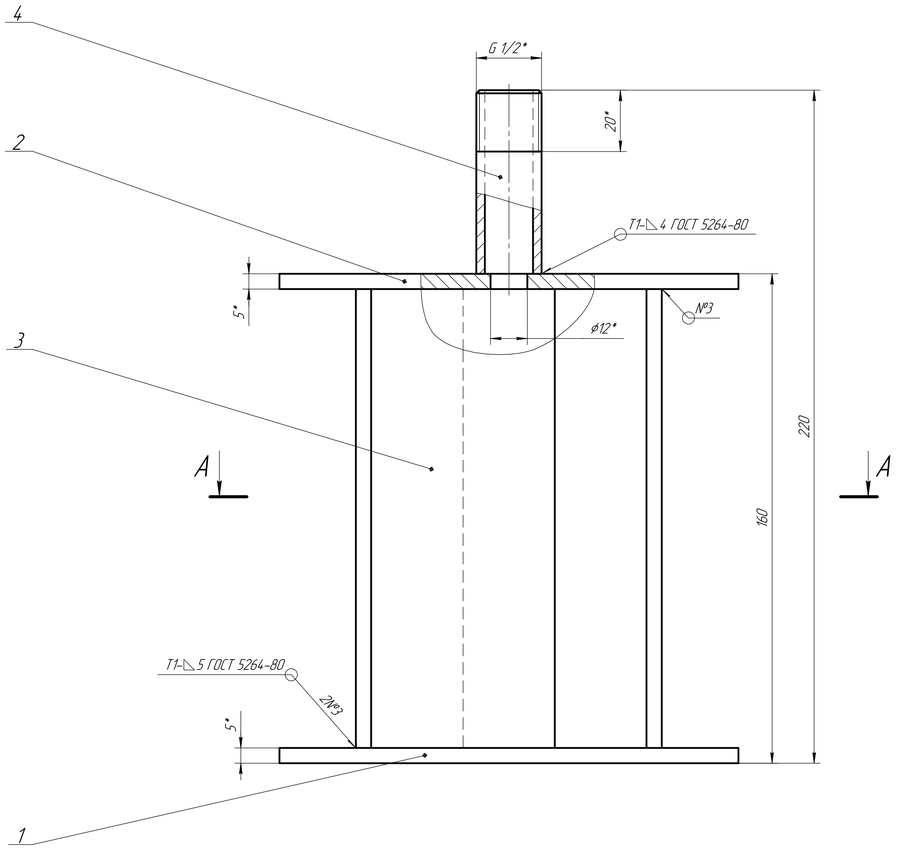

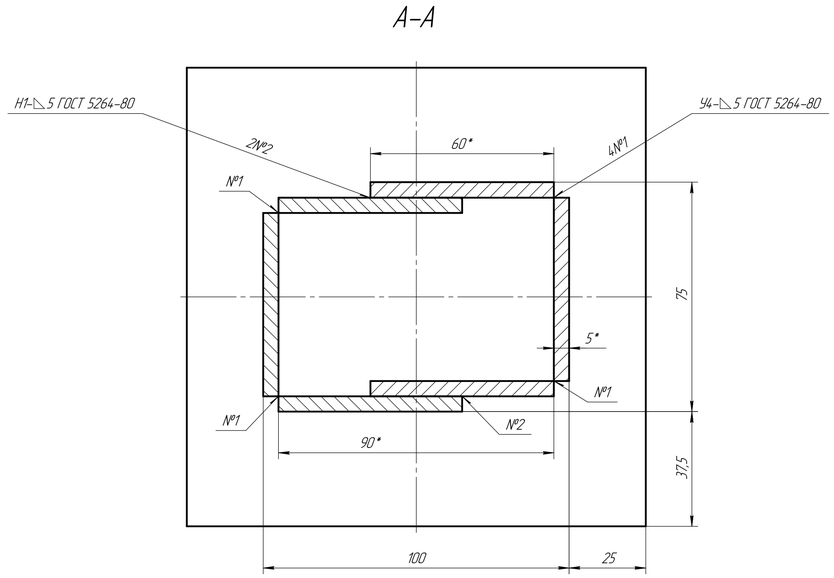

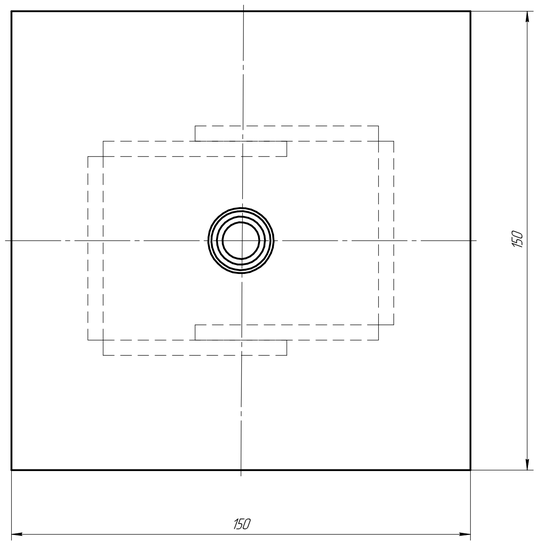

1. Сварка выполняется электродами УОНИИ-13/55 ø3мм.
2. Прихватки выполнять снаружи конструкции, длина прихватки 10...15 мм.
3. Сварные швы сплошные, выполнять способом указанным на чертеже.
4. Сварные швы выполнять относительно дет. 1, находящейся в горизонтальном положении, вращая конструкцию только вокруг вертикальной оси.
5. Общие допуски по ГОСТ 30893.1: H14, h14, $\pm\frac{IT14}{2}$.
6. * Размеры для справок.

Формат	Зона	Поз.	Обозначение	Наименование	Кол.	Примечание
				Детали		
		1		Основание	1	
		2		Крышка	1	
		3		Стенка	6	
		1		Патрубок	1	

СБ

Изм.	Лист	№ докум.	Подп.	Дата	Резервуар Сборочный чертеж	Лит.	Масса	Масштаб
Разраб.		Мягков В.В.					4	1:1
Пров.						Лист	Листов 1	
Т.контр.								
Н.контр.					Ст3Гпс ГОСТ 380-2005	ЯЭРТ		
Утв.								

Перв. примен. | Справ. № | Подп. и дата | Инв. № дубл. | Взам. инв. № | Подп. и дата | Инв. № подл.

Копировал | Формат А1